令和元年度　神奈川県中学校新人テニス大会　女子団体戦

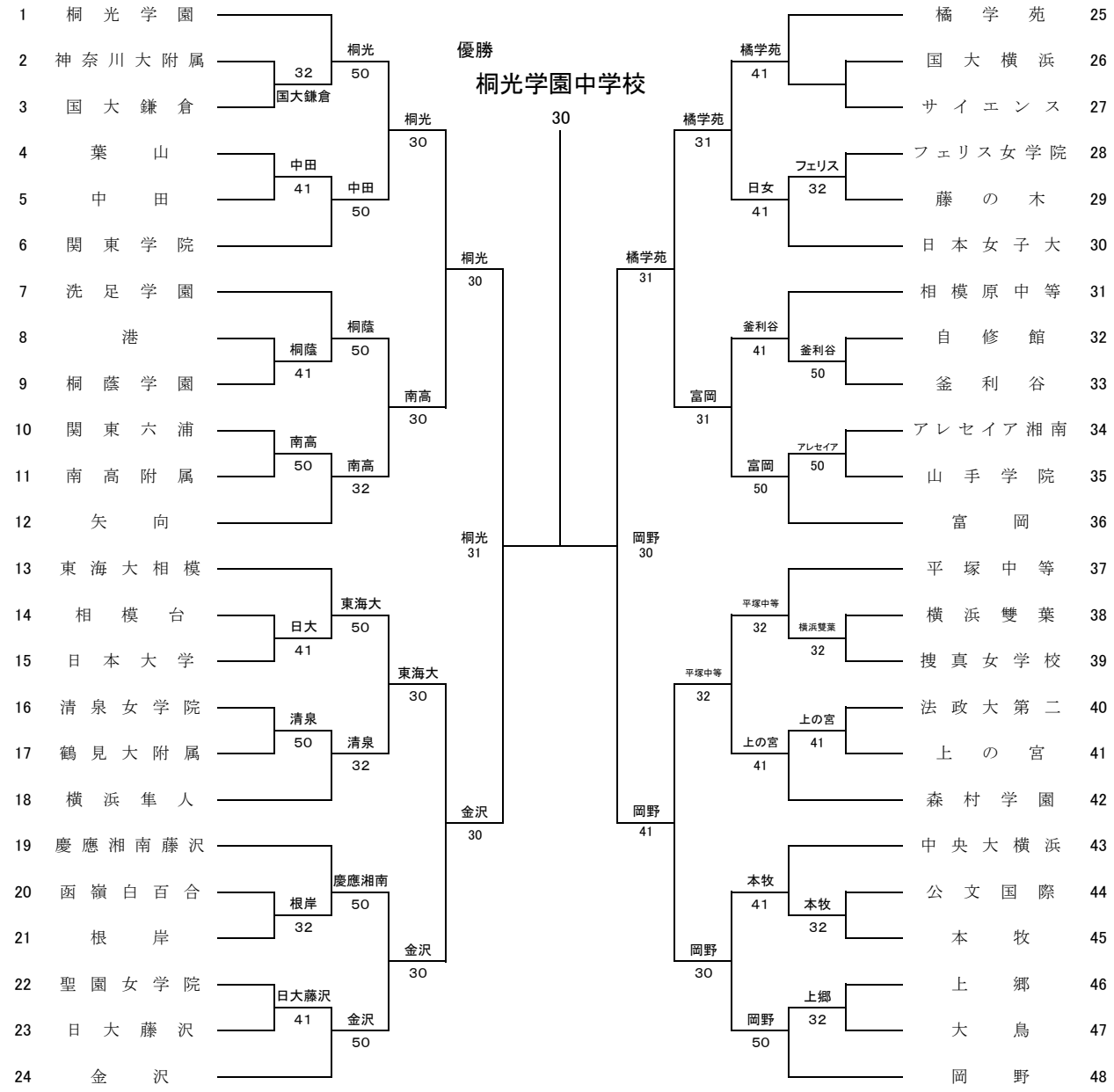

3　位　決　定　戦

金　沢 ― 金沢 30 ― 橘　学　苑

シード順位

順	学校名
1	桐光学園
2	岡野
3	橘学苑
4	金沢
5	東海大相模
6	富岡
7	平塚中等
8	矢向

最終結果

優勝	桐光学園中学校
準優勝	横浜市立岡野中学校
3位	横浜市立金沢中学校
	橘学苑中学校